Dobrar

Marcação para testa

Gabarito Fechadura 40E

a) Dobre na linha tracejada vertical.
b) Recorte nas linhas pontilhadas horizontais.
c) Posicione o gabarito na porta. **
d) Consulte a legenda abaixo e faça marcações dos centros dos furos necessários para a fechadura adquirida. Para os itens 5, 6 e 7, recorte a área a ser marcada.
e) Terminadas as marcações, retire o gabarito e siga as instruções de instalação na embalagem para realizar as furações necessárias e instalar a fechadura.

Marcação para alojamento

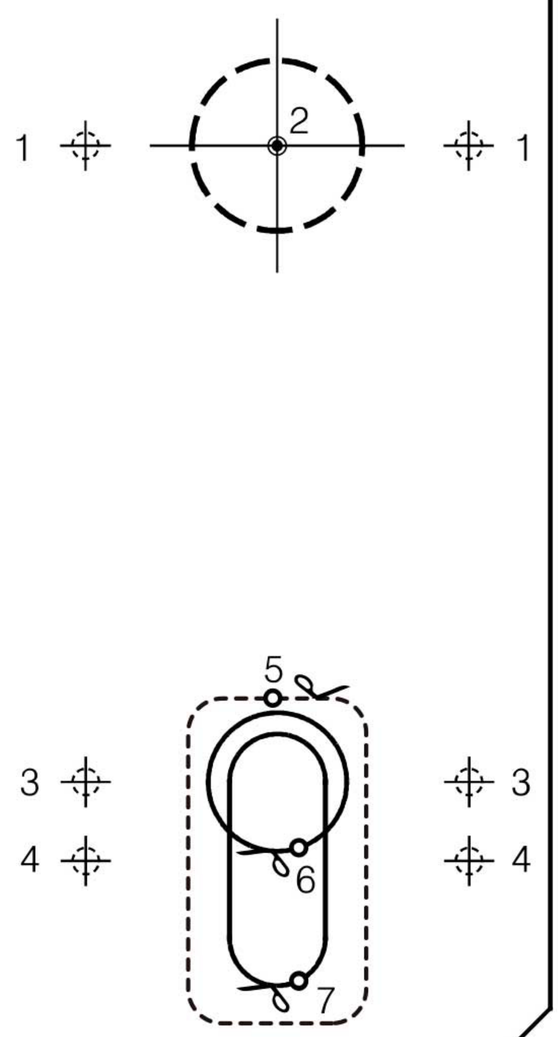

Dobrar

Marcação para alojamento

Legenda:

1 - Furo para alma roseta superior (ø2,2mm).**
2 - Furo para ferro da maçaneta (ø12,7mm).
3 - Furo para alma da roseta inferior - Banheiro (ø2,2mm).
4 - Furo para alma da roseta inferior - Externa e Interna (ø2,2mm).
5 - Furo para cilindro - Externa (ø2,2mm).
6 - Furo para tranqueta - Banheiro (ø2,2mm).
7 - Furo para chave - Interna (ø2,2mm).

OBS:

* Use fita adesiva para manter o gabarito imóvel durante a marcação.
** No caso de espelho, ver tópico 11 das instruções de instalação.

Marcação para testa

Dobrar

PADO

TERMO DE GARANTIA/ TÉRMINOS DE GARANTÍA/ TERM OF WARRANTY

GARANTIA/GARANTÍA/*WARRANTY:*

5 anos contra defeitos de fabricação e/ou funcionamento. 2 anos para acabamento. 1 ano para produtos em lugares públicos ou corrosivos. A garantia é válida a partir da data de aquisição do produto e comprovada por meio de nota fiscal./ 5 años contra cualquier defecto de fabricación y/o funcionamento. 2 años para acabamiento. 1 año para productos utilizados en zona pública o zona de sujeta a corrosión. La garantía es válida a partir de la fecha de compra y probada por factura./ *5 years against manufacturing/functionality defects. 2 years for finishing. 1 year for products used in public/corrosion areas. Valid from the date of purchase and confirmed by invoice.*

EXCLUSÕES/ EXCLUSIONES/ *EXCLUDED FROM WARRANTY IN CASE OF:*

Uso de peças não originais. Tentativa de arrombamento e/ou violação. Desgaste decorrente do uso. Danos em consequência de mau uso do produto e limpeza inadequada. Instalação em desacordo com as instruções. Agentes externos como maresia ou exposição a ambientes corrosivos. Não cumprimento das recomendações./ El uso de piezas no originales. Tentativa de robo y/o violación. Desgaste resultante del uso. Daños como resultado de mal uso del producto y limpieza inadecuada. La instalación que no esté de acuerdo con las instrucciones. Los agentes externos como el salitre o la exposición a ambientes corrosivos. Incumplimiento de las recomendaciones./ *Use of non-original spare parts. Attempted burglary and/or violation. Wear resulting from use. Damage as a result of product misuse and improper cleaning. Installation not in accordance with the manual. External agents such as salty air, or exposure to corrosive environments. Non-compliance with recommendations.*

RECOMENDAÇÕES/ RECOMENDACIONES/ *RECOMMENDATION:*

Limpeza com pano macio e umedecido em água. Não utilizar detergentes, solventes, removedores, palha de aço ou materiais abrasivos nas guarnições. Lubrificar a máquina e o cilindro com óleo mineral. Não utilizar produtos químicos. Não deixar a fechadura por um longo período sem utilização./ Limpieza con trapo suave y humedecido con agua. No utilizar detergentes, disolventes, productos de limpieza, lana de acero o materiales abrasivos en las guarniciones. Lubricar la maquina y el cilindro con aceite mineral. No utilizar productos químicos. No dejar la cerradura por largo periodo en inactividad/ *Clean with soft cloth dampened with water. Do not use detergents, solvents, cleaners, steel wool or abrasive materials on fittings. Use mineral oil for grasing the mortise and the cylinder. Do not use chemical products. Do not leave the lock for a long period without use*

PADO S.A
Rua do Sol, 84 - Pq. Maracanã
CEP 86185-670 - Cambé - PR
CNPJ 61.144.150/0006-78
Indústria Brasileira/ Industria Brasileña/
Brazilian Industry
www.pado.com.br

PVP
3004 5757
Customer Service
00 55 43 3249 1100

EMBALAGEM RECICLÁVEL
PRESERVE A NATUREZA

13128083

①

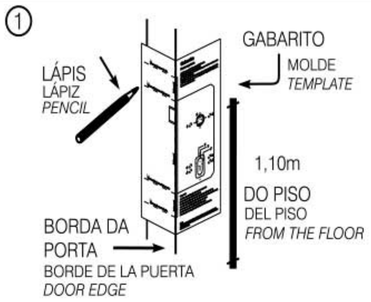

Posicione o gabarito na porta e faça as marcação para o alojamento da testa com um lápis./ Posicione el molde en la puerta y haga la marca para el alojamiento y para la frente con un lápiz./ *Position the template on the door and mark the housing and plate with a pencil.*

②

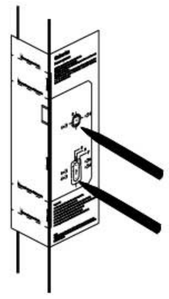

Faça as marcações para furação da maçanetae cilindro/chave/ tranqueta de acordo com a fechadura adquirida./ Haga las marcaciones para la perforación del picaporte y cilindro / llave / cerrojo de acuerdo con la cerradura adquirida. / *Make the markings for drilling the handle and cylinder / wrench / latch according to the lock purchased.*

③

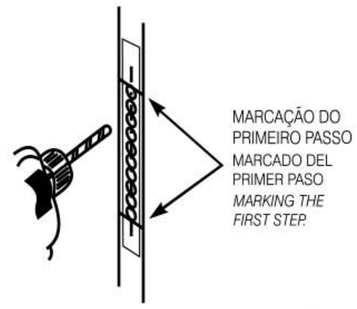

Perfure com uma broca de Ø12,7 respeitando o centro da porta onde será feito o alojamento./ Perfore con broca de ø 12,7 mm, respetando el centro de la puerta donde se hará el alojamiento. / *Drill with a 12.7mm drill ø complying with the center of the door where the housing will be made.*

④

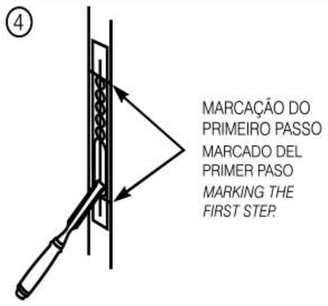

Faça o alojamento com folga para a fechadura utilizando um formão. / Haga el alojamiento con holgura para la cerradura utilizando un cincel. / *Make the housing loosely for the lock using a chisel.*

⑤

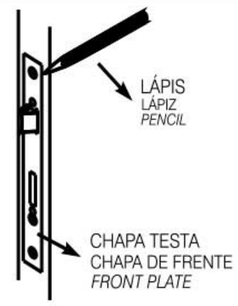

Posicione a fechadura no alojamento e faça a marcação do contorno da chapa testa./ Posicione la cerradura en el alojamiento y haga el marcado del contorno de la chapa de frente. / *Position the lock in the housing and mark the outline of the front plate.*

⑥

Faça o alojamento da chapa testa utilizando um formão./ Haga el alojamiento de la chapa utilizando un cincel./ *Make the front plate holder using a chisel.*

⑦

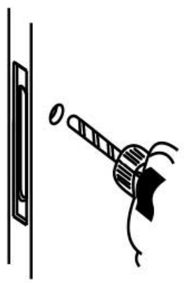

Faça o furo passante para o ferro da maçaneta com uma broca de Ø 12,7mm./Haga el orificio pasante para el fierro del picaporte con una broca de ø 12,7 mm. */Drill through hole for the handle iron with a 12.7mm Ødrill.*

⑧

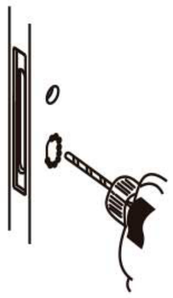

Faça furos passantes para cilindro/chave/tranqueta com uma broca de Ø 2,2mm./ Haga los orificios pasantes para cilindro / llave / cerrojo con una broca de ø 2,2mm. */Drill through hole for the handle iron with a 12.7mm Ødrill.*

⑨

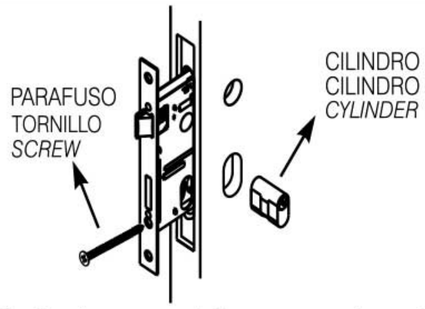

Coloque a fechadura no alojamento e introduza o cilindro centralizando-o na fechadura. Insira o parafuso de fixação e aparafuse até atingir o aperto. /Coloque la cerradura en el alojamiento e introduzca el cilindro centralizándolo en la cerradura. Coloque el tornillo de fijación y atornille hasta que alcance el apriete./ *Put the lock in the housing and insert the cylinder centrally into the lock. Insert the fastening screw and screw until tightening.*

⑩

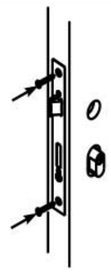

Fixe a fechadura na porta com os parafusos./ Fije la cerradura en la puerta con los tornillos. / *Secure the lock on the door with the screws.*

⑪ FECHADURA BANHEIRO:
CERRADURA BAÑO
BATHROOM LOCK:

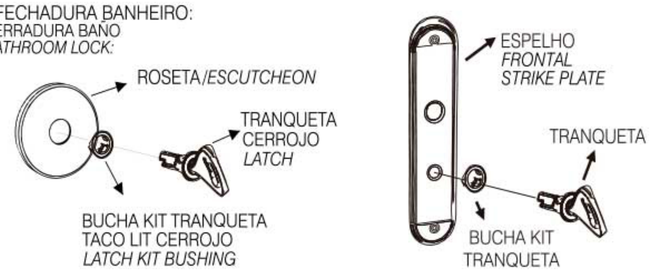

Com a guarnição instalada (roseta ou espelho), posicione a bucha do kit tranqueta na guarnição e em seguida encaixe a tranqueta na bucha e pressione até obter dois "clicks"./ Con la guarnición instalada (roseta o capa), posicione el taco del kit de cerrojo en la guarnición y enseguida encaje el cerrojo en el taco y presione hasta obtener dos "clicks". / *With the trim installed (escutcheon or strike plate), position the latch kit bushing on the trim and then snap the latch into the bushing and press down until you get two clicks.*

⑫ ROSETA:
ROSETA:
ESCUTCHEON:

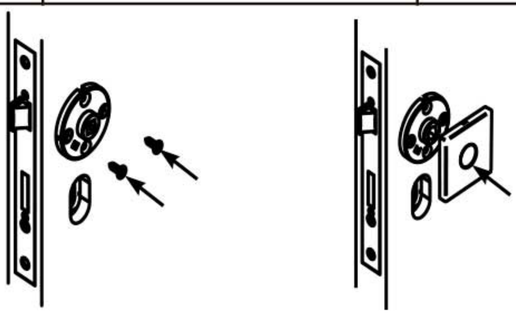

Posicione as almas nos dois lados da porta, com o auxílio da maçaneta e do cilindro/ chave/ tranqueta. Verifique se a marcação feita com o gabarito está correta e fixar as almas com os parafusos. Em seguida, pressione as rosetas contra as almas até estarem totalmente fixas./Posicione las almas en los dos lados de la puerta, con el auxilio del picaporte y del cilindro / llave / cerrojo. Verifique si la marca hecha con el molde está correcta y fije las almas con los tornillos. Enseguida, presione las rosetas contra las almas hasta que estén totalmente fijas. */Position the webs on both sides of the door using the handle and the cylinder / key / latch. Check that the marking made with the template is correct and fix the webs with the screws. Then press the escutcheons against the webs until they are fully secured.*

⑬ ESPELHO:
FRONTAL:
STRIKE PLATE:

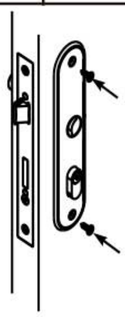

Instalação da guarnição. posicione o espelho na porta com o auxilio da maçaneta e fixe os espelhos utilizando os parafusos./ Instalación de la guarnición. posicione el frontal en la puerta con el auxilio del picaporte y fije el frontal utilizando los tornillos./ *Position the iron in the lock, center it in the middle of the door with the beveled side towards the threaded hole of the handle.*

⑭ MONTAGEM DA MAÇANETA:
MONTAJE DEL PICAPORTE:
HANDLE ASSEMBLY:

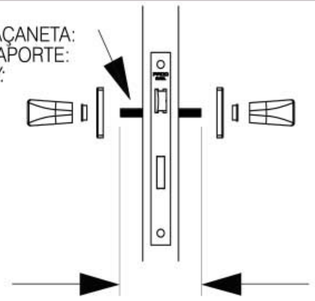

Posicione o ferro na fechadura, centralize-o no meio da porta com o lado chanfrado no sentido do furo roscado da maçaneta./ Posicione el fierro en la cerradura, centralícelo en el medio de la puerta con el lado biselado en el sentido del orificio rosqueado del picaporte./ *Position the iron in the lock, center it in the middle of the door with the beveled side towards the threaded hole of the handle.*

⑮

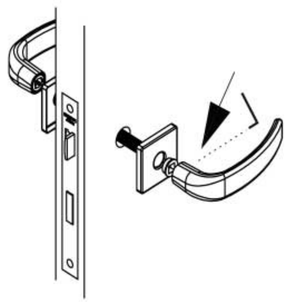

Encaixe as maçanetas e rosqueie bem o parafuso sem cabeça com a chave allen, para evitar que fiquem frouxas./ Encaje los picaportes y rosque bien el tornillo sin cabeza con la llave Allen, para evitar que queden flojos./ *Attach the handles and thread the grub screw securely with the Allen wrench to prevent loosening.*

⑯

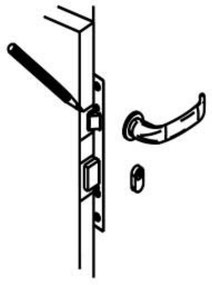

Acione a lingueta da fechadura no batente e faça a marcação da posição da lingueta no trinco./ Accione la lengüeta de la cerradura, recueste la cerradura en el marco y haga la marca de la posición de la lengüeta y pestillo. / *Activate the locking latch, and press the lock on the leaf and mark the position of the lock and latch.*

⑰

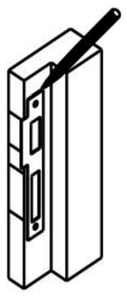

Posicione a contra chapa de acordo com as marcações e trace o contorno./ Posicione la contra chapa de acuerdo con las marcas y trace el contorno./ *Position the gasket according to the markings and trace the contour.*

⑱

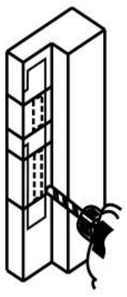

Perfure o alojamento do trinco e da lingueta com uma broca de Ø12,7mm./ Perfore el alojamiento del pestillo y de la lengüeta con una broca ø 12,7 mm./ *Drill lock and latch housing with a 12,7mm ø drill.*

⑲

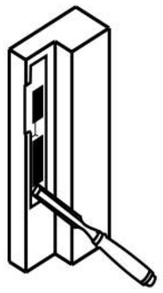

Faça o alojamento para a contra chapa utilizando um formão./ Haga el alojamiento para la contra chapa utilizando un cincel. / *Make the housing for the gasket using a chisel.*

⑳

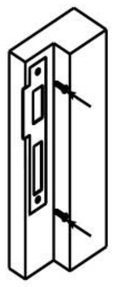

Fixe a contra chapa com os parafusos./ Fije la contra chapa con los tornillos. / *Secure the gasket with the screws.*

PADO

13128313